SPM-900HH et SPM-900HH+ (béton)

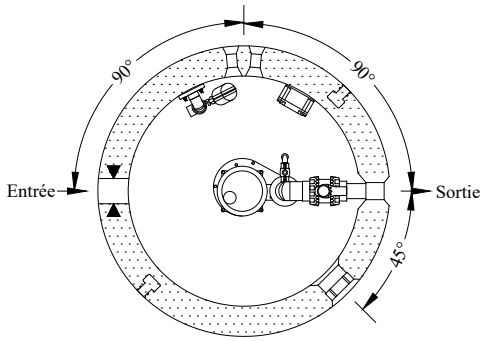

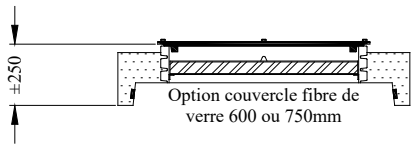

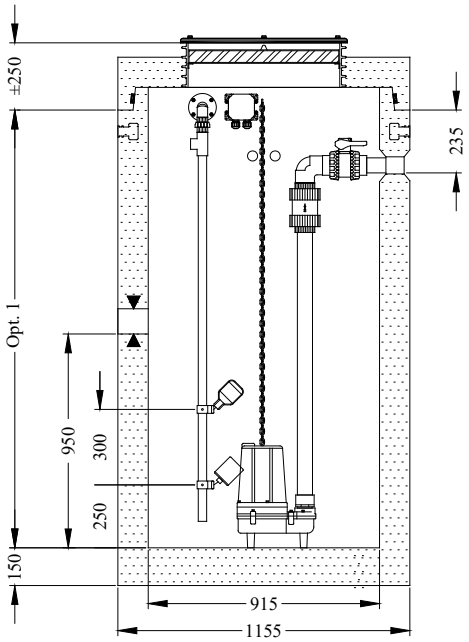

Note: les mesures d'entrées et de sorties peuvent varier sur demande.
** Conforme à la norme BNQ 2622-420*

-Pompe submersible
-Moteur 1/2 hp
-Alimentation 115 ou 230 volts
-Relais de surcharge thermique intégré
-Manipulation des solides: 19 mm

CARACTÉRISTIQUES

- Pompage d'effluent (après la fosse septique).
- Volume pompé lors d'une séquence: ±125 litres.
- Entrée de 100 mm Ø avec joint d'étanchéité.
- Tuyauterie intérieure de 40 mm Ø.
- Sortie 50 mm Ø avec ensemble d'adaptateurs 40 mm Ø.
- Adaptateurs de collecte pour conduite BNQ de 75 et 100 mm Ø.

NOMENCLATURE

SPM-900HH+- (opt.1) (opt. 2)

HAUTEUR (*opt. 1*)

12	1220 mm	±1590 kg
15	1525 mm	±1730 kg
18	1830 mm	±2070 kg
21	2135 mm	±2470 kg
24	2440 mm	±2770 kg
27	2745 mm	±3070 kg
30	3050 mm	±3250 kg

COUVERCLE (*opt. 2*)

	Couvercle en PVC Série TT (standard)
EZ	Couvercle en PVC Série EZ
OR6	Couvercle fibre de verre 600 mm Ø
OR7	Couvercle fibre de verre 750 mm Ø

Pour plus de renseignements voir la fiche des couvercles.

Exemple : SPM-900HH+-18
(Station de pompage en béton d'égout de 1830 mm de haut avec couvercle en PVC série TT).

COMPOSANTES

Réservoir en béton de 915 mm Ø
Tête de béton 915mmØ et couvercle de PVC 600mmØ
Couvercle isolé de 600 mm ou 750 mm Ø
Pompe submersible d'effluent
Tuyauterie et raccords en PVC rigide
Valve à bille de 40 mm Ø
Valve de retenue de 40 mm Ø
Valve de purge de 20 mm Ø
Arbre à flotteurs
Flotte simple
Flotte d'alarme
Boîte de jonction
Système d'alarme intérieur
Ensemble d'adaptateurs 40 mm Ø
Ouverture de 100 mm Ø pour échange d'air

Note: Cette station de pompage est aussi disponible en duplex (2 pompes)

Cette station de pompage représente un modèle prédéfini. Toutes modifications peuvent être apportées selon vos spécifications. Pour plus d'informations, communiquez avec notre service technique.